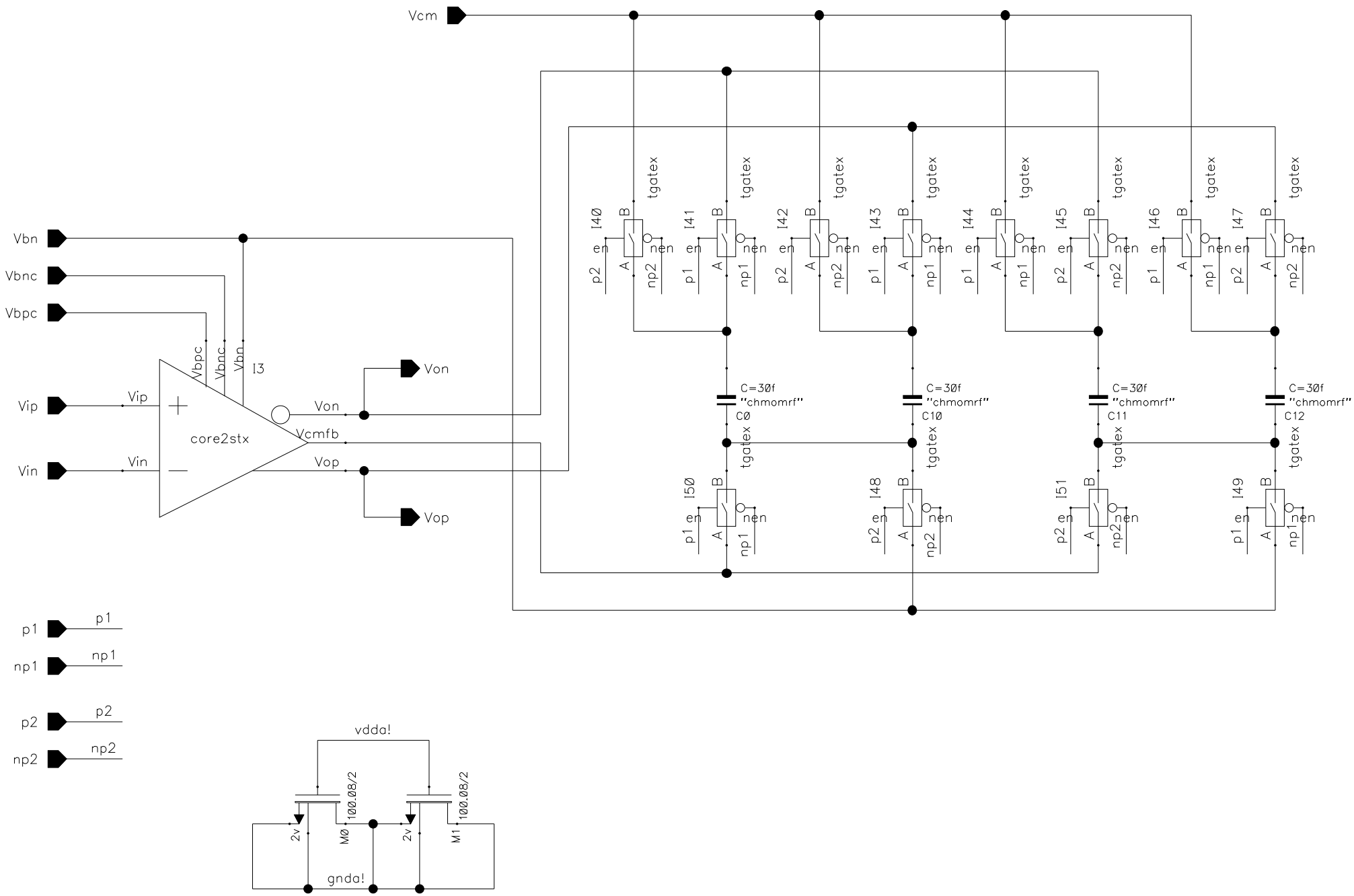
Vcm
Vbn
Vbnc
Vbpc
Vip
Vin
core2stx
Vbpc
Vbnc
Vbn
I3
Vip
Vin
Von
Vcmfb
Vop
Von
Vop
I40
I41
I42
I43
I44
I45
I46
I47
I50
I48
I51
I49
tgatex
C=30f
"chmomrf"
C0
C10
C11
C12
p1
np1
p2
np2
en
nen
A
B
vdda!
gnda!
M0
M1
100.08/2
2v